MONTAJ BİLGİLERİ / ASSEMBLY INSTRUCTIONS

200x200x200 YERALTI BUATI
200x200x200 UNDERGROUND JUNCTION BOX
MD9140

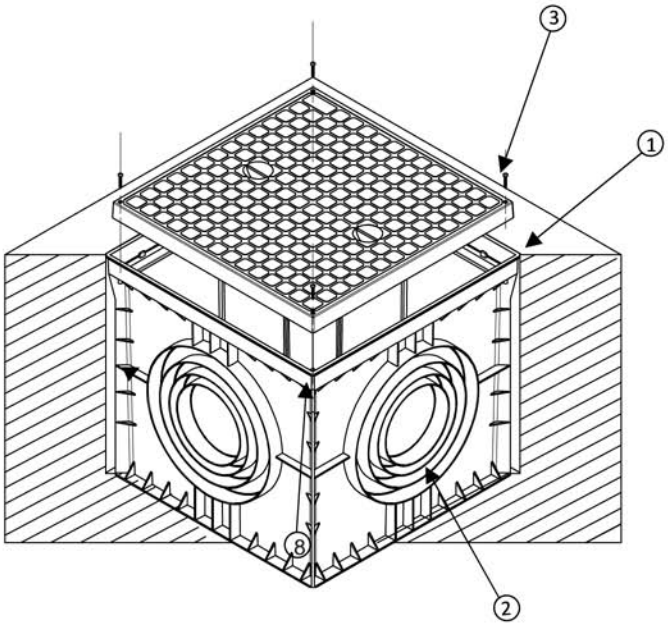

① Uygun zeminin hazırlanması.

② İhtiyaca göre panç yardımıyla uygun deliğin açılması.

③ Kapağın vidalanması.

① Dig the ground for board.

② Open the right entrance for pipe

③ Screw the cover to the body.

TEKNİK DETAYLAR / TECNICAL DETAILS

Hammadde: Yüksek yoğunluklu PP
Dayanıklılık Seviyesi: IK10
Koruma Derecesi: IP54

Metarial: High density PP
Endurance Limit: IK10
Protection Class: IP54

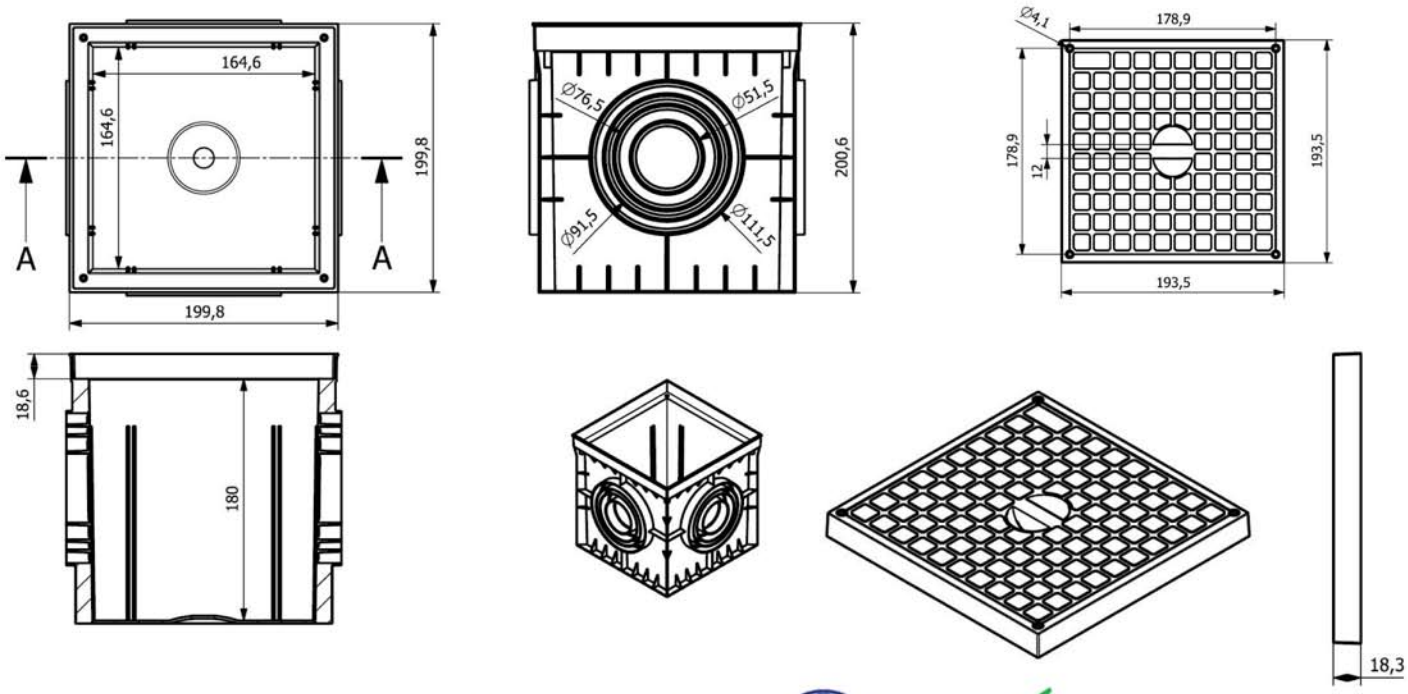

MD KALIPLAMA ENDÜSTRİYEL TASARIM ÜRETİM VE PAZ. SAN. VE TİC. LTD. ŞTİ.